Հենասյուն Մ 1:50

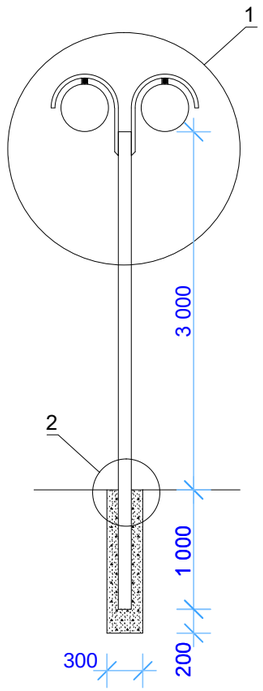

Հանգույց 1 Մ 1:10

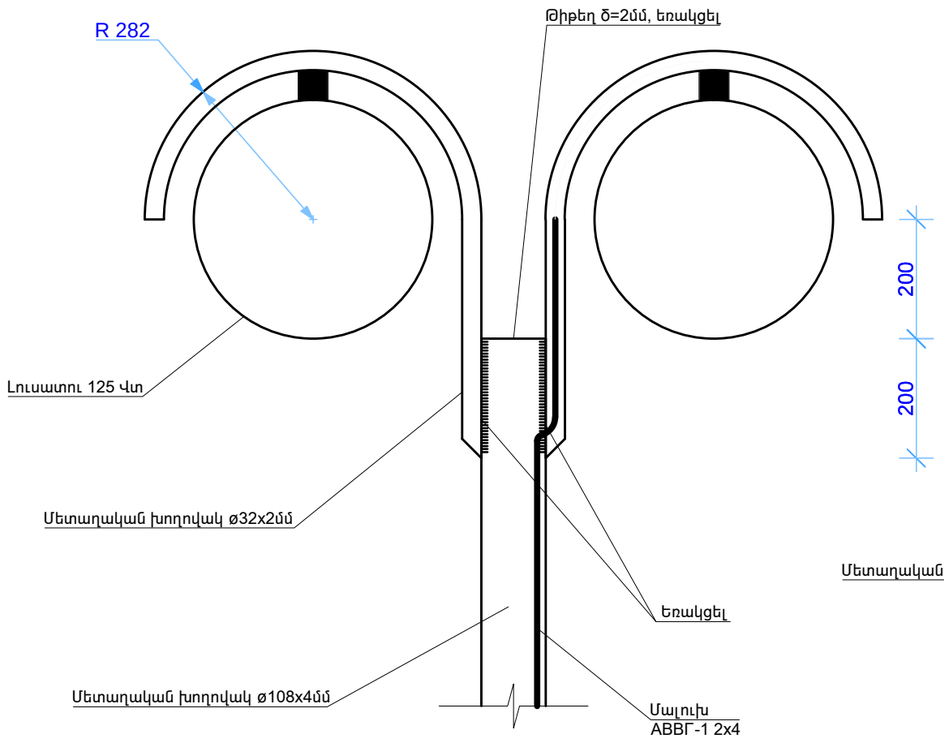

Հանգույց 2 Մ 1:10

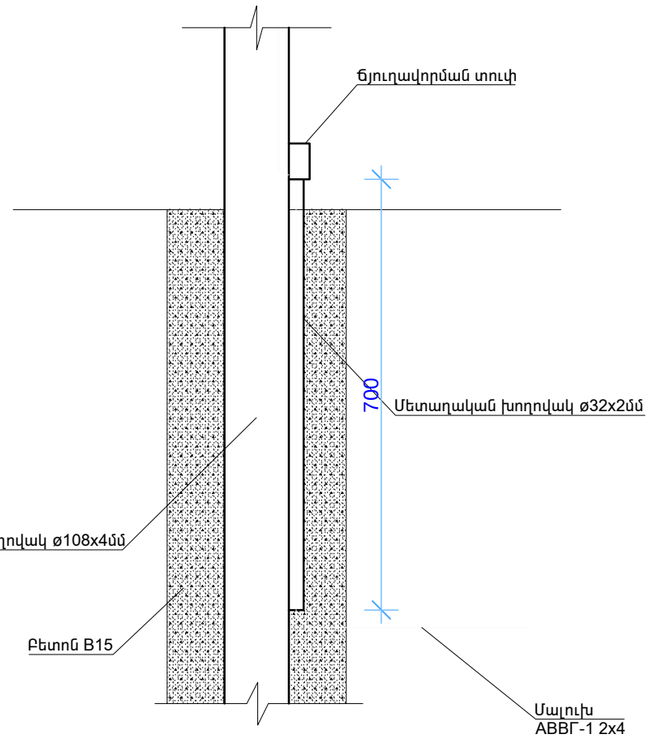

						Պայմ. ԵՔ-ՊԸԱՁԲ-13/78-1		
						Նոր-Նորք վարչական շրջանի 3-րդ զանգված Բաղյան փող.1-ի		
						նրբ.3 շենքի հարակից տարածքում հանգստի գոտու կառուցու		
						էլեկտրալուսավորություն	ՓՈՒԼ	ԹԵՐԹ	ԹԵՐԹԵՐ
ՏՆՕՐԵՆ	Ա. ԼԵՎՈՆՅԱՆ						ԱՆ	ԷՄ-3	3
ՆԱԽԱԳԾԵՑ	Ս. ՄԻՐԶՈՅԱՆ								
						Հենասյուն Մ 1:50: Հանգույց 1 Մ 1:10: Հանգույց 2 Մ 1:10: Մասնագիր	«ՀԱՄԱՇԻՆՆԱԽԱԳԻԾ» ՍՊԸ	